YASUNI®

Uso exclusivo competición. No apto para la via pública.

REF. TUB **820B**

Exhaust for DERBI base 84 -94 cc
Model " R4 CARRERA "

Posiciones

1 .- Tubo escape
2 .- Estribera trasera
3 .- Entrada
4 .- Junta silenciador
5 .- Tubo silenciador
  5.1 .- Tapa entrada silenciador
  5.2 .- Tapa salida silenciador

Nota:
Para cambiar la coquilla del silenciador, quitar la "Tapa entrada"(5.1) y la "Tapa salida"(5.2)
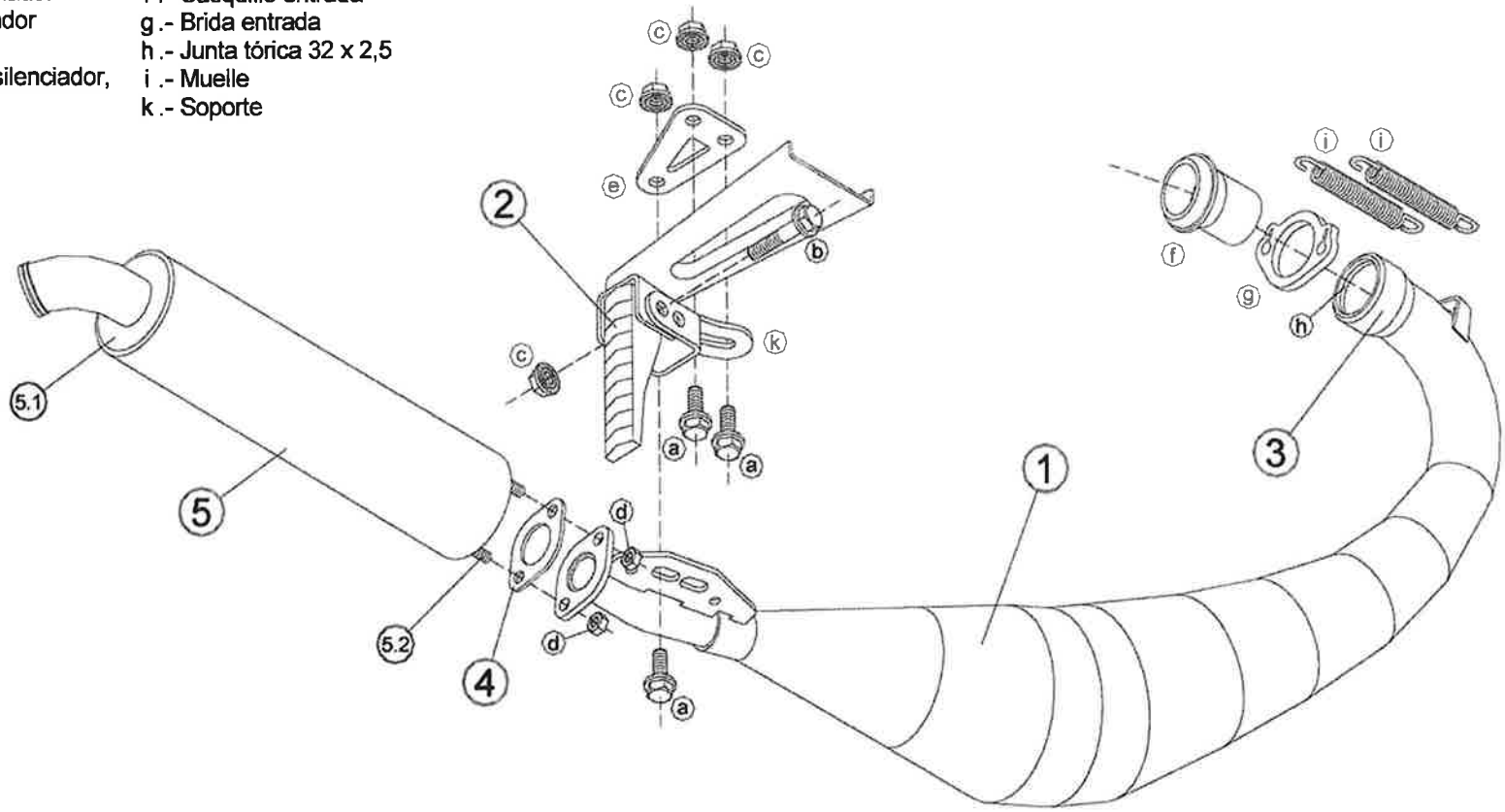
a .- Tornillo hexagonal grafilado M8 x 20
b .- Tornillo hexagonal grafilado M8 x 40
c .- Tuerca grafilada M8
d .- Tuerca autoblocante M6
e .- Pletina soporte
f .- Casquillo entrada
g .- Brida entrada
h .- Junta tórica 32 x 2,5
i .- Muelle
k .- Soporte