INSTRUCCIONES DE MONTAJE
MVT PREM 26
YAMAHA DT-50 (MOTOR YAMAHA)

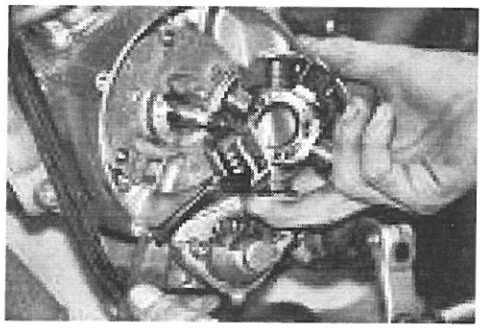

1_Desmontar el encendido original e su pletina de soporte.

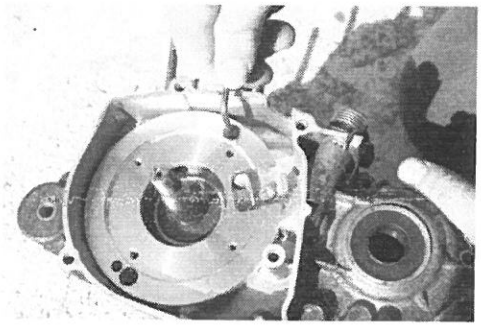

2_Colocar la pletina de soporte MVT con su apertura hacia la derecha y apretar con los tornillos Allen 6x16mm suministrados.

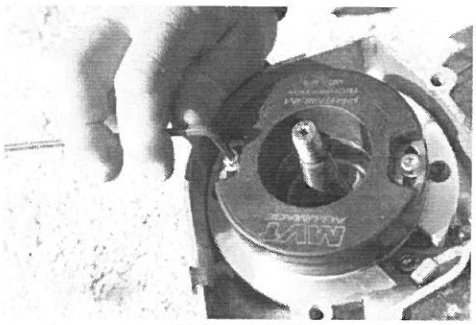

3_Posicionar el estator de encendido MVT en su pletina haciendo pasar el cable por la apertura de la pletina y apretar con los tornillos Allen 5x30mm.
(Consejo: Apretar los tornillos en el centro de los agujeros de ajuste.)

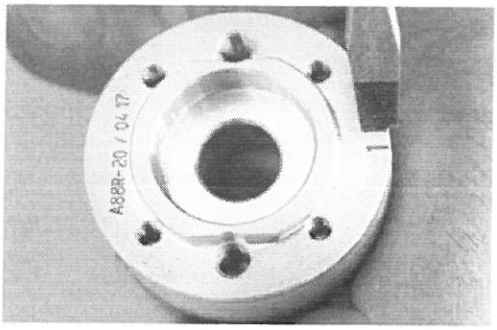

4_Sacar la bujía y poner en su lugar un reloj de puesta a punto para encontrar con exactitud el PMS (punto muerto superior).

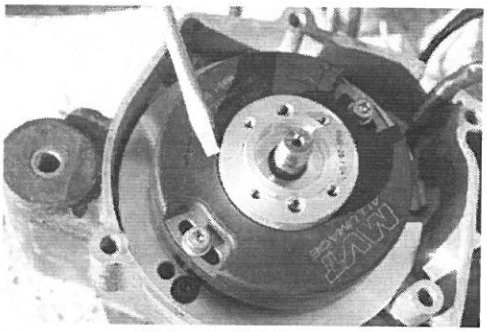

5_Colocar el núcleo de encendido MVT en el cigüeñal previamente fijado al PMS y hacer corresponder la señal de puesta a punto del núcleo con la señal de puesta a punto del estator MVT.

(Consejo: La señal correcta del estator es la que indica el sentido de giro del motor.)
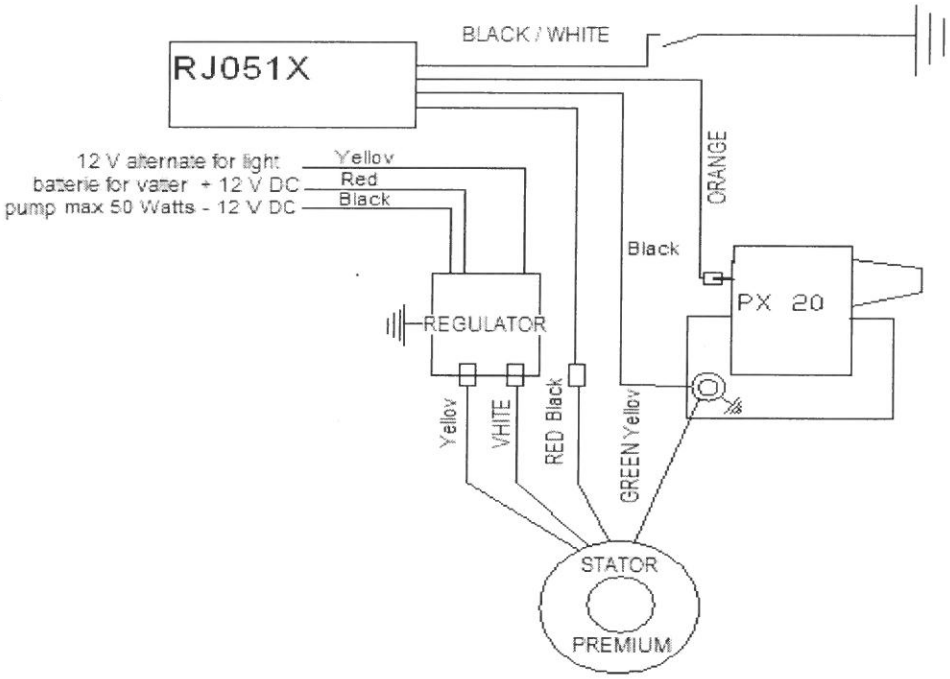
6_Seguir el siguiente esquema para finalizar las conexiones del encendido.